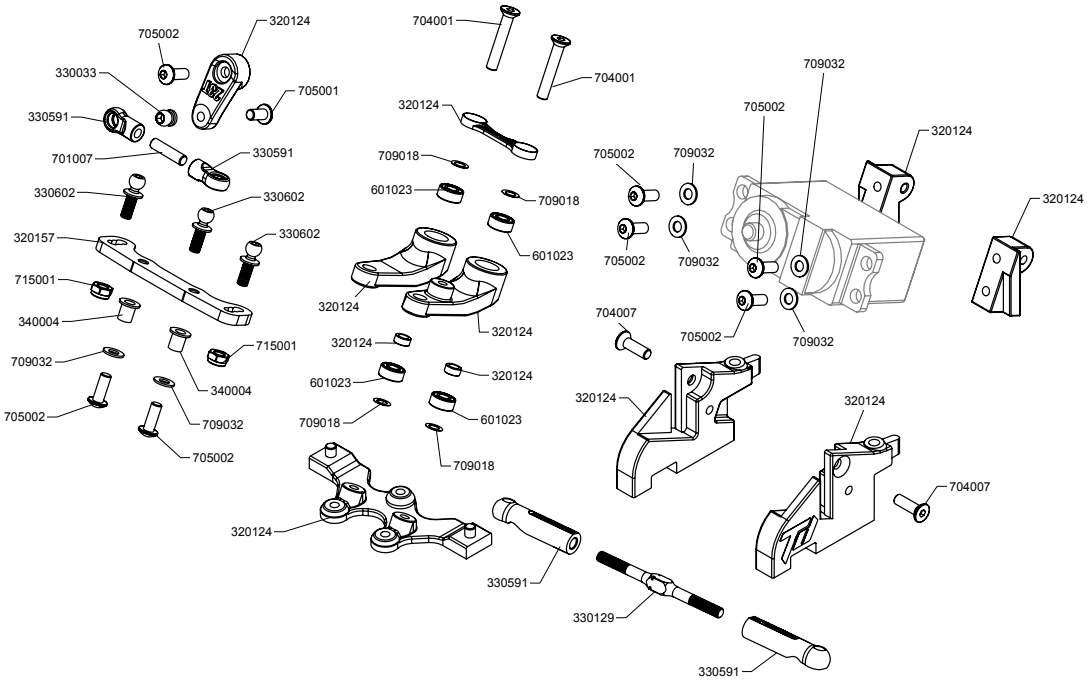
320124
705002
704001
330033
705001
704001
709032
330591
320124
705002
320124
701007
330591
709018
705002
709032
330602
601023
709018
330602
320124
330602
601023
705002
709032
715001
320124
320124
340004
704007
715001
320124
705002
709032
709032
340004
601023
320124
705002
709032
709018
601023
320124
320124
705002
709018
704007
320124
330591
330129
330591

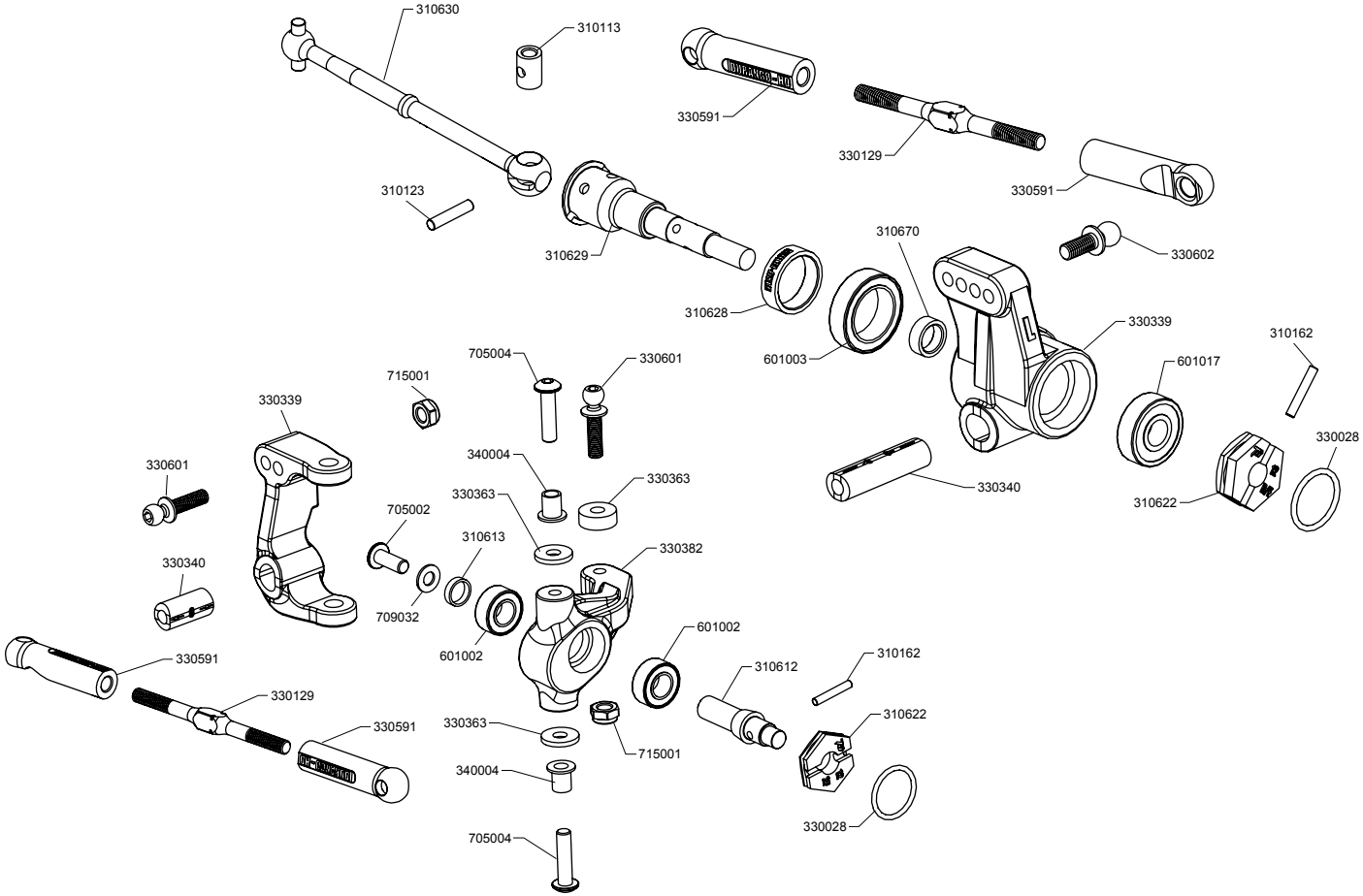
310630
310113
330591
330129
330591
310123
310629
310670
330602
310628
601003
330339
310162
601017
705004
330601
715001
330339
330028
330601
340004
330363
330363
330340
310622
705002
310613
330382
330340
709032
601002
601002
330591
310612
310162
330129
310622
330591
330363
715001
340004
330028
705004

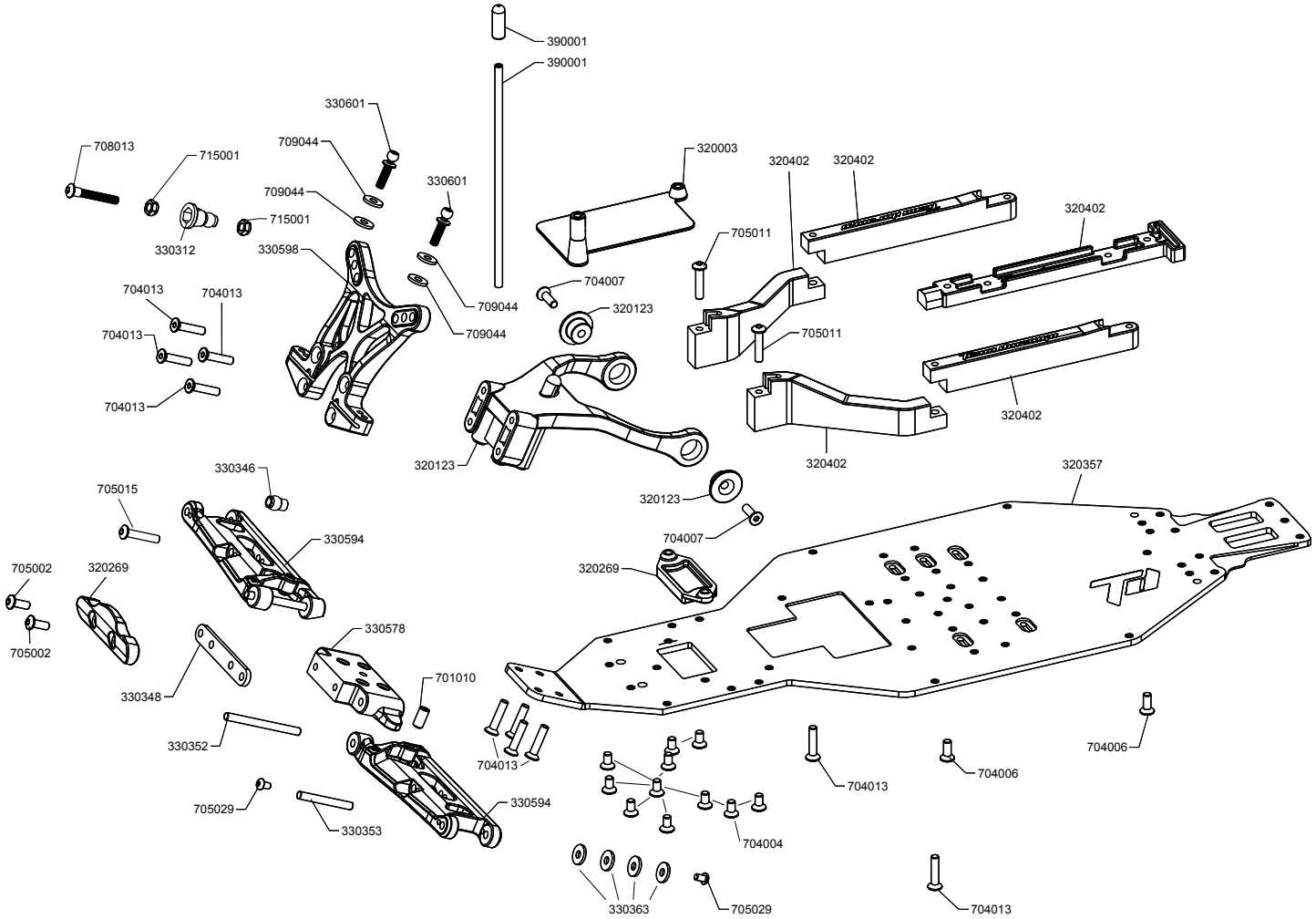
390001
390001
330601
708013
715001
709044
320003
320402
320402
330601
709044
320402
715001
705011
330312
330598
704007
704013
704013
709044
320123
709044
705011
704013
320402
704013
320402
320123
330346
320357
705015
320123
704007
330594
705002
320269
320269
705002
330578
330348
701010
704006
330352
704013
704006
704013
705029
330594
330353
704004
330363
705029
704013

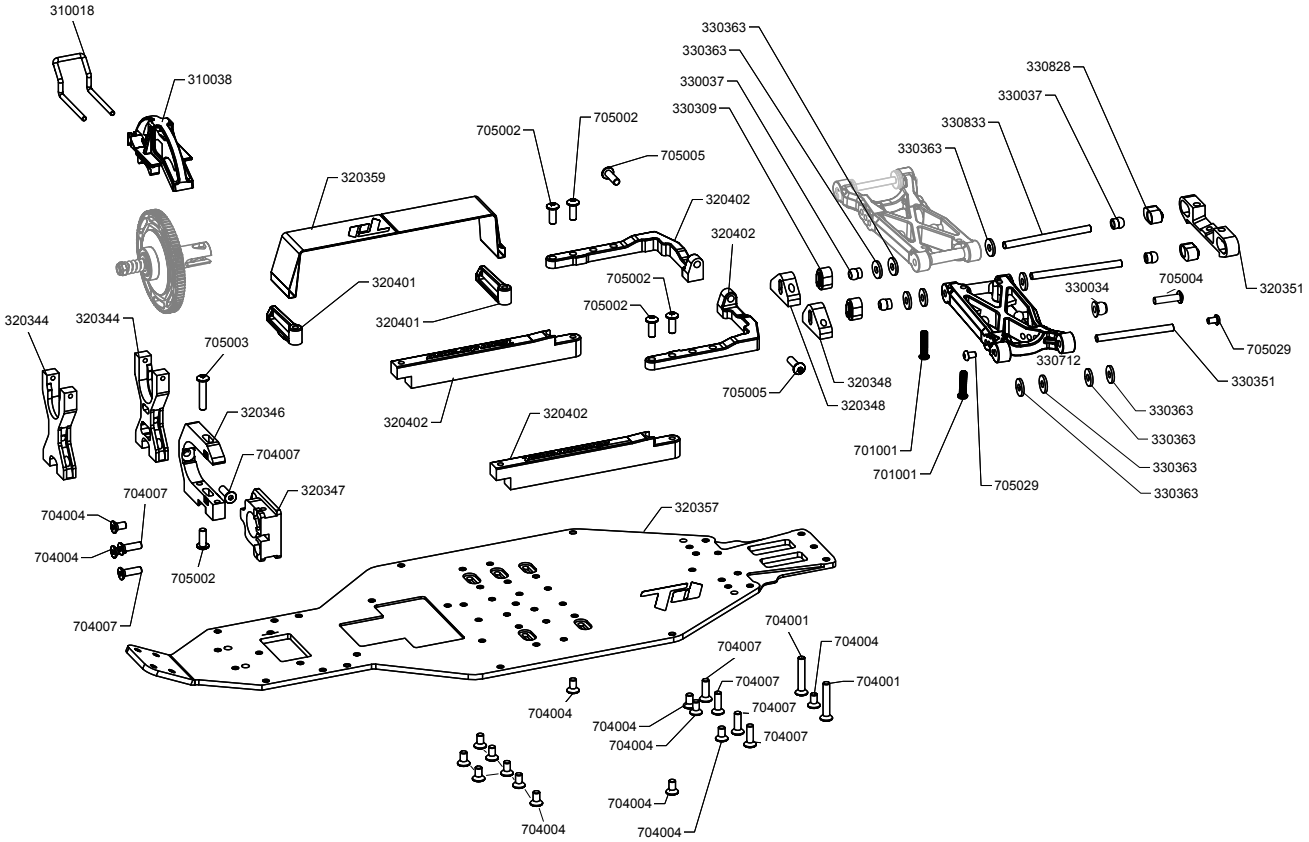
310018
310038
320359
705002
705002
705005
320402
320402
705002
705002
320401
320401
320344
320344
705003
320346
704007
704007
704004
704004
704007
705002
320347
320402
320402
320357
330363
330363
330037
330309
330828
330037
330833
330363
705004
320351
330034
705029
330712
330351
320348
320348
705005
330363
330363
330363
330363
701001
701001
705029
704001
704004
704007
704007
704001
704004
704004
704007
704007
704004
704004
704004
704004

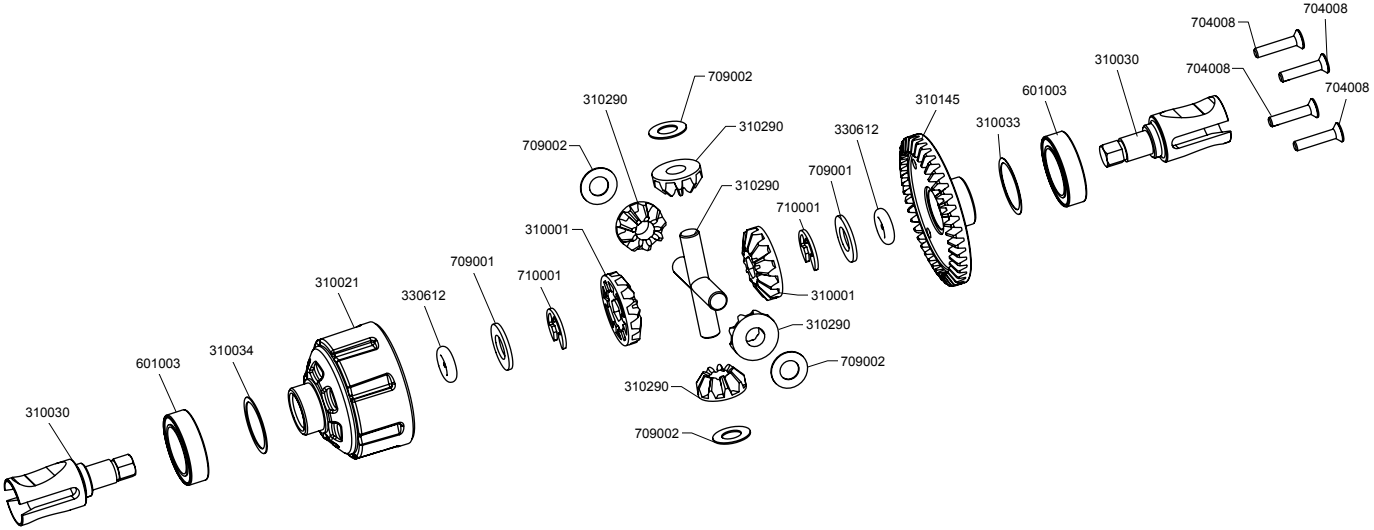
704008
704008
704008
704008
310030
601003
310033
310145
330612
709001
710001
310290
709002
310290
709002
310290
310001
310001
310290
709002
310290
709002
310021
330612
709001
710001
310034
601003
310030

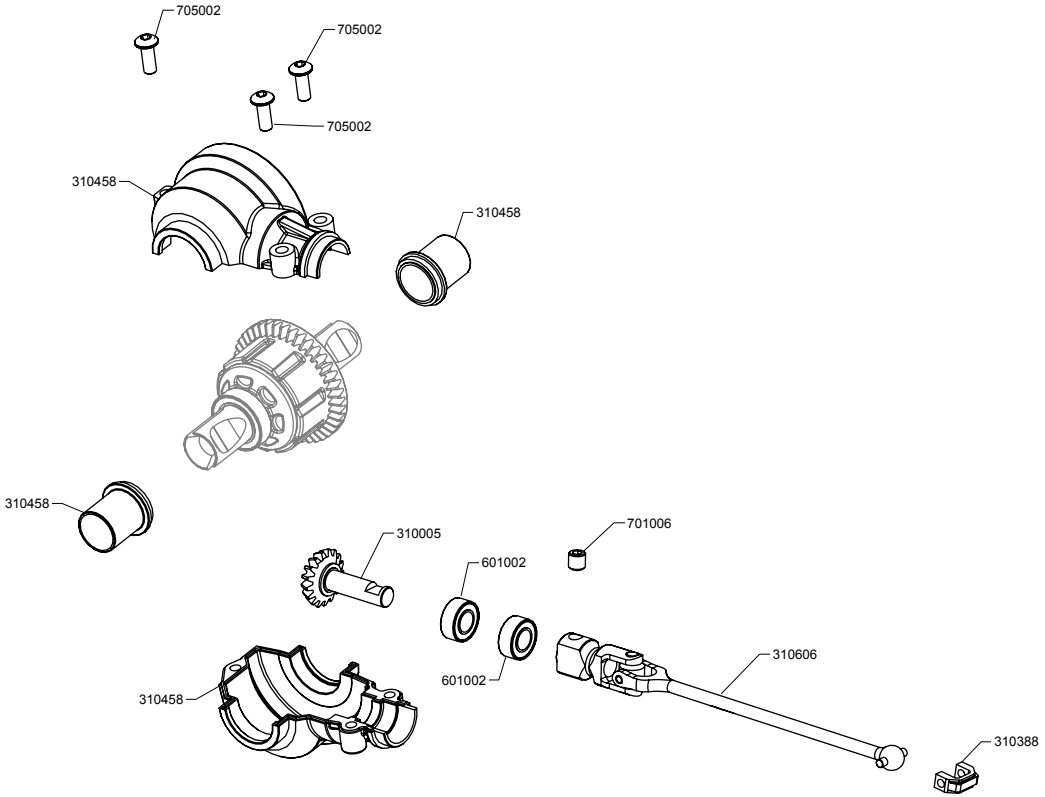
705002
705002
705002
310458
310458
310458
310005
701006
601002
601002
310606
310388
310458

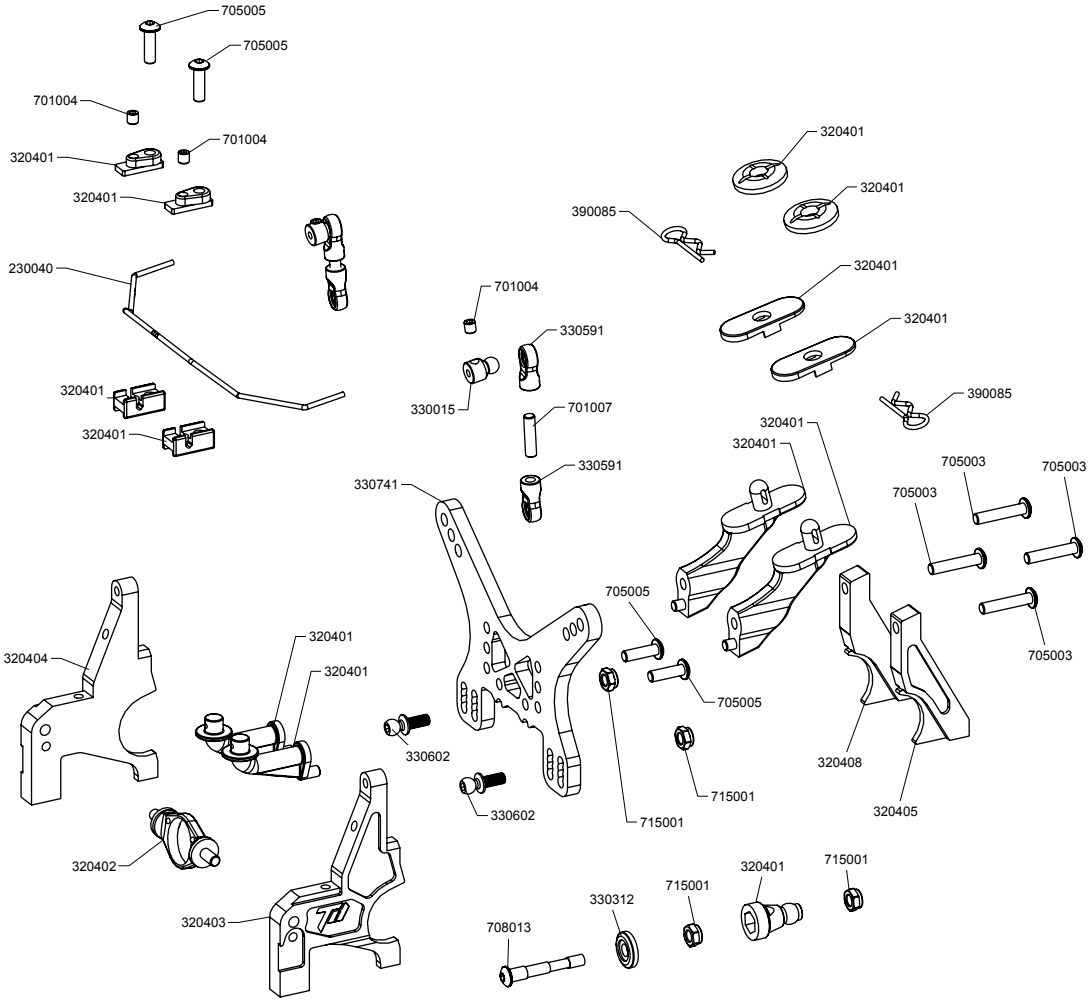
705005
705005
701004
701004
320401
320401
230040
320401
320401
320401
320401
390085
320401
320401
701004
330591
330015
701007
330591
390085
320401
320401
330741
705003
705003
705003
705005
705005
705003
320404
320401
320401
330602
330602
715001
715001
320408
320405
320402
320403
708013
330312
715001
320401
715001

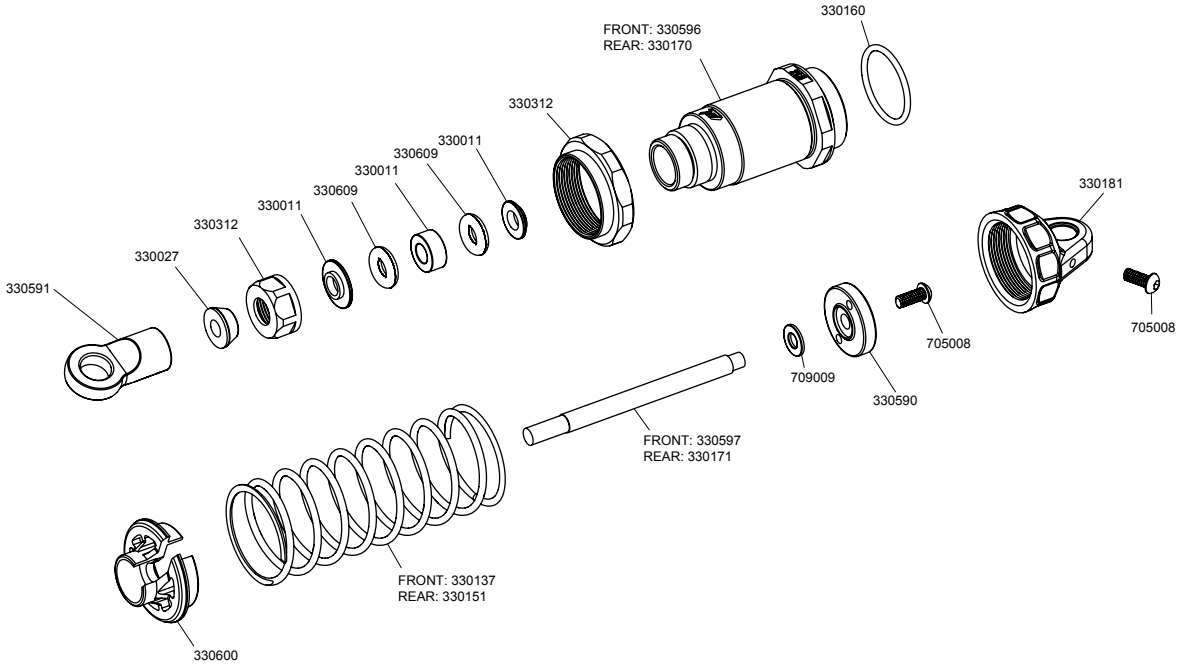
330160
FRONT: 330596
REAR: 330170
330312
330011
330609
330011
330609
330011
330312
330027
330591
330181
705008
705008
709009
330590
FRONT: 330597
REAR: 330171
FRONT: 330137
REAR: 330151
330600

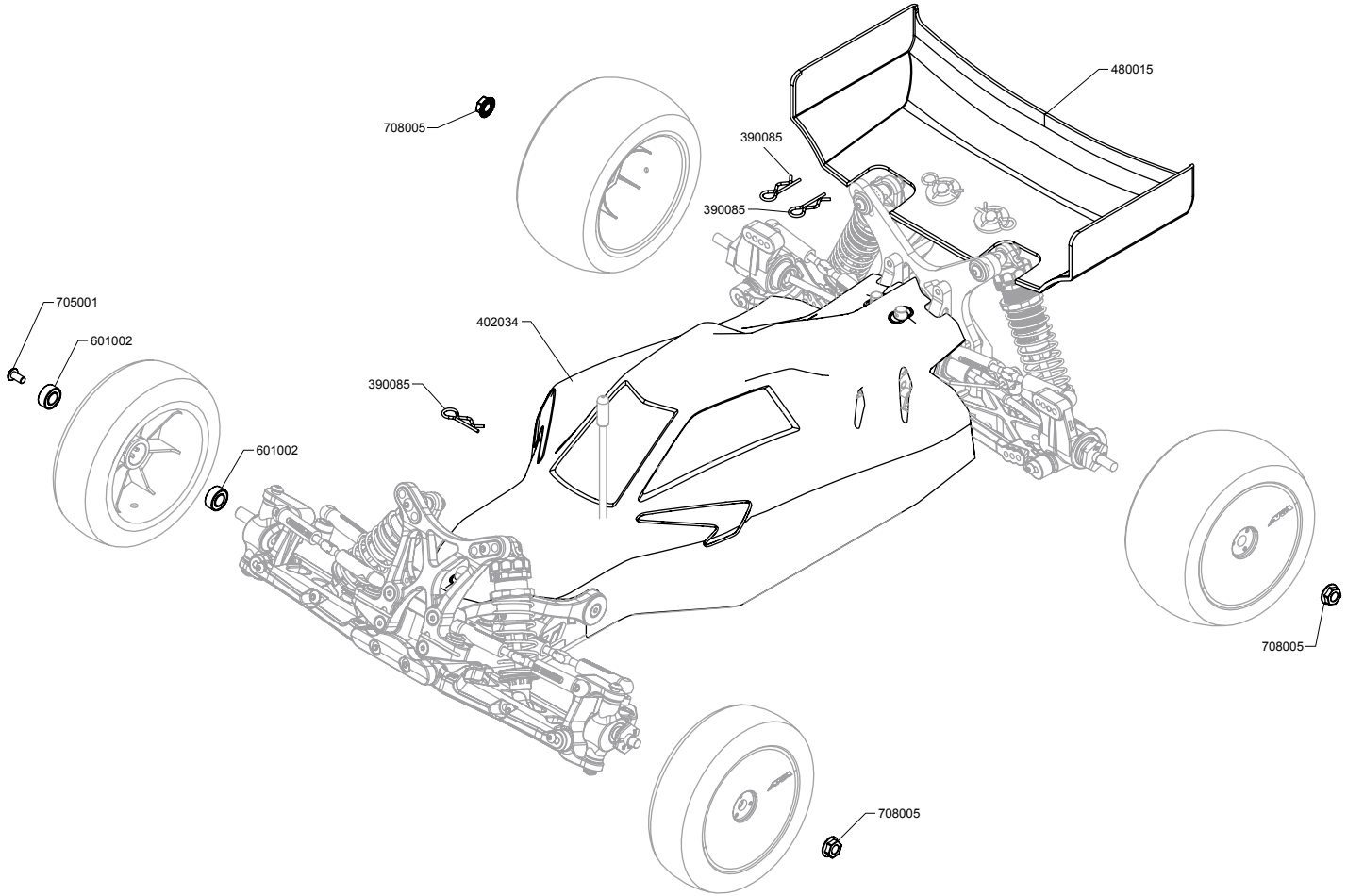
480015
708005
390085
390085
705001
601002
402034
390085
601002
708005
708005