TEAM DURANGO DEX410/R SETUP SHEET

PRINT

SUBMIT

NAME NOM NAME

DATE DATUM DATE

SETUP BLATT FICHE DE RÉGLAGE V1.0 E

EVENT VERANSTALTUNG EVENEMENT

TRACK STRECKE PISTE

AIR TEMP UMGEBUNGSTEMP. TEMPÉRATURE DE L'AIR °

TRACK SIZE STRECKENGRÖSSE TAILLE DE LA PISTE

SURFACE STRECKENBELAG TYPE DE SURFACE

TRACTION LEVEL GRIFF ADHÉRENCE

CONDITIONS WETTER NIVEAU D'HYDROMÉTRIE

DEX410 ☐ **DEX410R** ☐

FRONT VORN AVANT

RIDE HEIGHT BODENFREIHEIT GARDE AU SOL — mm

CAMBER ANGLE STURZ ANGLE DE CARROSSAGE — °

CASTOR ANGLE NACHLAUF ANGLE DE CHASSE — °

TOE IN/OUT VONSPUR/NACHSPUR ANGLE DE PINCEMENT — +/- °

DIFF. OIL DIFF. ÖL HUILE DE DIFF. — .wt

SWAY BAR STABILISATOR BARRE ANTI-ROULIS — mm

SWAY BAR LINK STABILISATOR HEBELLÄNGE LIEN DE LA BARRE ANTI-ROULIS — mm

NOTES NOTIZEN REMARQUES

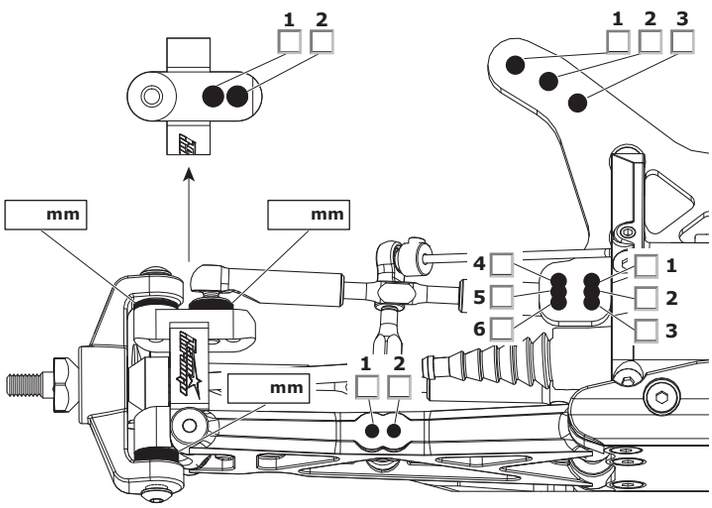

REAR HINTEN ARRIÈRE

RIDE HEIGHT BODENFREIHEIT GARDE AU SOL — mm

CAMBER ANGLE STURZ ANGLE DE CORROSSAGE — °

DIFF. OIL DIFF. ÖL HUILE DE DIFF. — .wt

SWAY BAR STABILISATOR BARRE ANTI-ROULIS — mm

SWAY BAR LINK STABILISATOR HEBELLÄNGE LIEN DE LA BARRE ANTI-ROULIS — mm

WISHBONE DROOP AUSFEDERWEG ACHSE DROOP DES TRIANGLES ARRIÈRES — mm

NOTES NOTIZEN REMARQUES

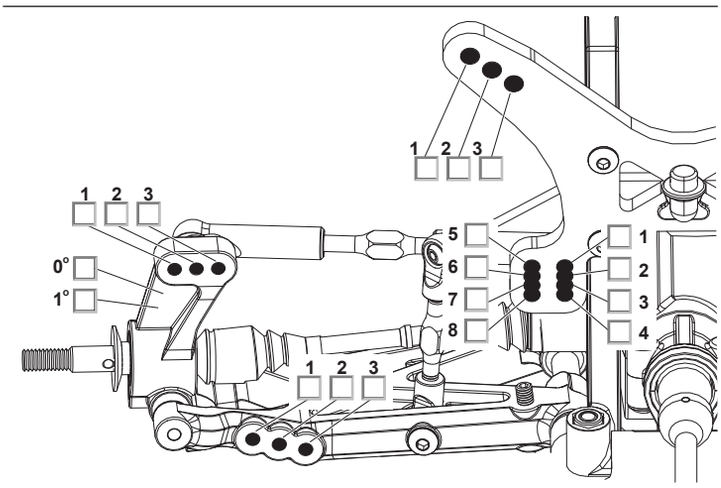

FRONT SHOCKS
VORNE DÄMPFER AVANT AMORTISSEURS

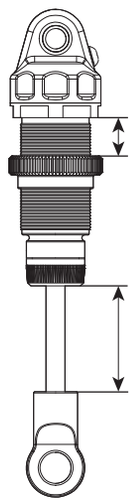

SPRINGS FEDERN RESSORTS

REBOUND REBOUND REBOND — %

PRELOAD FEDERVORSPANNUNG PRÉCONTRAINTE — mm

OIL WT. ÖLVISKOSITÄT GRADE HUILE — cST

PISTON KOLBEN PISTON

LENGTH LÄNGE LONGUEUR — mm

NOTES NOTIZEN REMARQUES

REAR SHOCKS
HINTEN DÄMPFER ARRIÈRE AMORTISSEURS

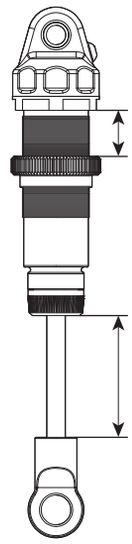

SPRINGS FEDERN RESSORTS

REBOUND REBOUND REBOND — %

PRELOAD FEDERVORSPANNUNG PRÉCONTRAINTE — mm

OIL WT. ÖLVISKOSITÄT GRADE HUILE — cST

PISTON KOLBEN PISTON

LENGTH LÄNGE LONGUEUR — mm

NOTES NOTIZEN REMARQUES

MOTOR MOTOR MOTEUR

SPUR GEAR HAUPTZAHNRAD COURONNE

PINION GEAR RITZEL PIGNON

BATTERY AKKU ACCUMULATEUR

ESC SETTINGS REGLER PROGRAMM REGLAGE DU VARIATEUR

BALLAST POSITION GEWICHTSPOSITION POSITION DES LEST

☐ SIDES A

☐ SKIDPLATE B

WING FLÜGEL TYPE D'AILERON

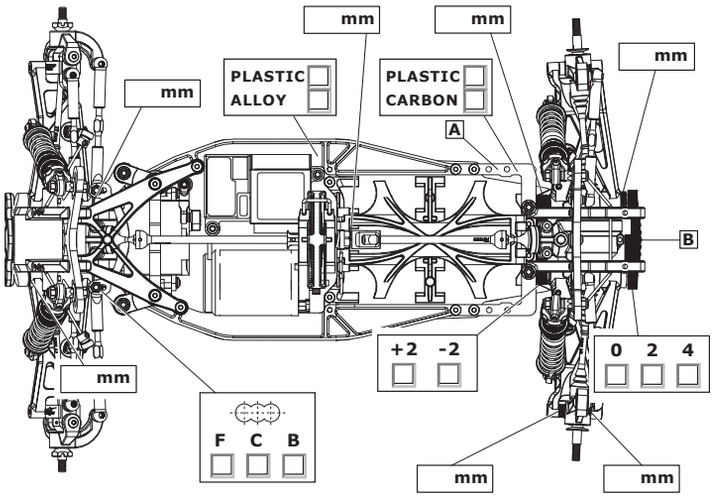

TYRES REIFEN PNEUS

	FRONT	REAR
BRAND HERSTELLER MARQUE		
COMPOUND MISCHUNG COMPOUND		
INSERT EINLAGEN INSERT		
WHEEL FELGE JANTE		

NOTES NOTIZEN REMARQUES

RESULTS PLATZIERUNG RÉSULTAT

QUALIFYING POSITION VORLAUFERGEBNIS POSITION EN QUALIFICATION

FINAL POSITION ENDPLATZIERUNG POSITION FINALE

AVERAGE LAP DURCHSCHNITTSZEIT TEMPS AU TOUR MOYEN

BEST LAP SCHNELLSTE RUNDE MEILLEUR TEMPS AU TOUR

RACE TIME RENNDAUER DUREE DE LA COURSE

Alteration: Arn0 at petitrc dot com

www.team-durango.com © Team Durango Ltd. 2010