805 SETTING SHEET

DRIVER 小柳津　将之　**DATE** 2009.05.18

CIRCUIT ツインリンクほんぐう　(23Tモーター仕様)

- ■ 環境　□ インドア　☑ アウトドア
- ■ 路面　☑ アスファルト　□ コンクリート　□ カーペット
- ■ グリップ　□ 高い　☑ 普通
- ■ 路面状況　☑ フラット　□ バンピー

FRONT

フロントデフ／Front Diff
- □ デフ Diff
- □ スプール Spool
- ☑ ワンウェイ One-way

1 2 3 4 5 6
□ □ ☑ ☑ □ □

デフ Diff
- ☑ 低／Low
- □ 高／High

ステアリングブロック Steering Block
☑ □

バンプステア Bump Steer
0 mm

ホイールハブ Wheel Hubs
- □ 4.5 mm
- ☑ 5.0 mm
- □ 5.5 mm

1.0 mm

センターリンク／Center Link
1.0 mm

ホイールベース／Wheelbase
0.5 mm
←FRONT
0.5 mm

スペーサー Spacer
FF 0 mm
FR 0 mm

サスブロック Sus Block
FF 43.5 mm
FR 43.5 mm

車高 Ride Height 4.5 mm

キャンバー Camber Angle 2.0 °

キャスター Caster Angle 4.0 °

スタビ／Sway Bar
1.0　1.1　1.2
(1.3)　1.4　1.5
1.6　mm

ドループ／Droop
アウターピン中心 9.5 mm
サスアーム外下 mm

トー角 Toe Angle アウト 1 °

ショック／shock absorber

オイル／Oil: YOKOMO #400

ピストン／Piston: 1　2　(3)穴／Holes　1.0 mm

スプリング Spring: YOKOMO PINK

ブラダー Bladder: HDダイヤフラム スポンジ無し

リバウンド Rebound: 0 %

メモ／Notes: ダンパーケース内のOリングはクリアー1個

REAR

1 2 3 4 5 6
□ ☑ □ □ □ □

ホイールハブ Wheel Hubs
- □ 4.5 mm
- ☑ 5.0 mm スペーサー+0.5mm
- □ 5.5 mm

0 mm

1 mm

デフ Diff
- ☑ 低　Low
- □ 高　High

ホイールベース／Wheelbase
2.0 mm
←FRONT
2.0 mm

スペーサー Spacer
FF 0 mm
FR 0 mm

サスブロック Sus Block
FF 42.0 mm
FR 47.1 mm

車高 Ride Height 5.0 mm

キャンバー Camber Angle °

キャスター Caster Angle 0 °

スタビ／Sway Bar
1.0　1.1　1.2
1.3　1.4　1.5
1.6　mm

ドループ／Droop
アウターピン中心 9.0 mm
サスアーム外下 mm

トー角 Toe Angle 3.5 °

ショック／shock absorber

オイル／Oil: YOKOMO #350

ピストン／Piston: 1　2　(3)穴／Holes　1.0 mm

スプリング Spring: YOKOMO PINK

ブラダー Bladder: HDダイヤフラム スポンジ無し

リバウンド Rebound: 0 %

メモ／Notes:

OTHER

モーター Motor: YOKOMO　MAXストック 23T　トルク型

スパーギア Spur Gear: 95　(96)　97　101　102　103　T　その他　T

ピニオンギア Pinion Gear: 42 T

ギア比 Gear Ratio: 4.57 : 1

ボディ Body: プロトフォーム LTC-R　軽量

ウィング Wing: ボディ付属

バッテリー Battery: アトランティス　4500　(5セル)

アンプ ESC:

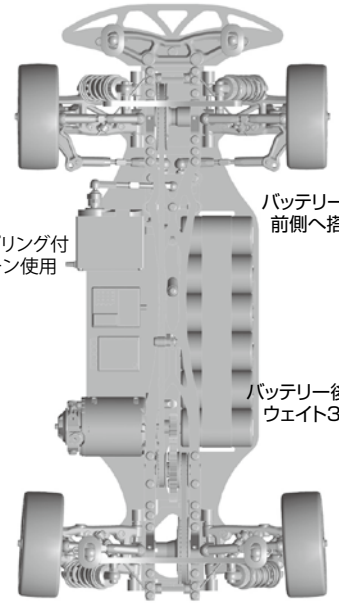

FRONT

タイヤ／Tire: 采

硬度／Compound: +30シルバードット

インナー／Insert: AH　Ver1　黒

ホイール／Wheel: YOKOMO スーパープレシジョン

トラクション／Tire Treatment: (下地)エクストリームゴールド +マイティグリッパー

塗り巾　FL　FR

REAR

タイヤ／Tire: 采

硬度／Compound: +30シルバードット

インナー／Insert: AH　Ver1　黒

ホイール／Wheel: YOKOMO スーパープレシジョン

トラクション／Tire Treatment: (下地)エクストリームゴールド +マイティグリッパー

塗り巾　RL　RR