YOKOMO R12 SETTING SHEET

Editable: Arn0 at PetitRC dot com

DRIVER **DATE** . .

CIRCUIT

Composition: Asphalt ☐ Carpet ☐ Other: _____
Surface: Bumpy ☐ Smooth ☐
Grip: Low ☐ ☐ ☐ ☐ ☐ High Dry ☐ Wet ☐
Layout: Tight ☐ Open ☐ Both ☐
Track temp: ____ °C / °F Air temp: ____ °C / °F Humidity: ____%

FRONT

スキッド
Skid Angle

Front ☐ ☐ ☑
Rear ☑ ☐ ☐

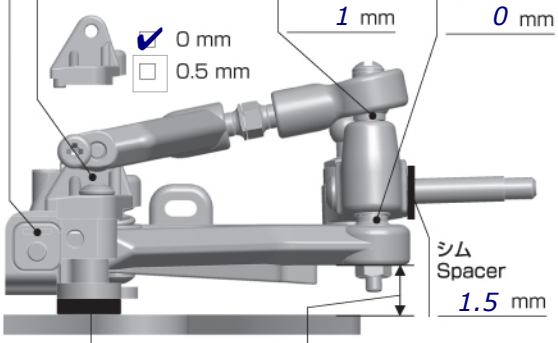

Droop measured between screw head and arm

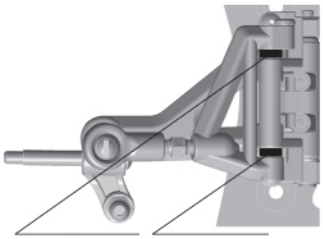

	Front Spacer	Rear Spacer	
☐	×2+×2	–	0°
☐	×1+×2	×1	2.4°
☐	×2+×1	×1	3.2°
☑	×2	×2	4.8°
☐	×1+×1	×1+×1	5.6°
☐	×2	×2	6.8°
☐	×1	×2+×1	8°
☐	×1	×1+×2	8.8°
☐	–	×2+×2	11.2°

車高
Ride Height 3.4 mm

キャンバー
Camber Angle 1 °

トー角
Toe Angle 1 °

メモ／Notes

ショック／shock absorber

オイル／Oil
450

スプリング／Spring

センター
Center No

アーム
Arm Silver

スタビ／Sway Bar
Std

REAR

ダンパー長
Shock
65.5 mm

リヤショック ポジション
Rear Shock Position

☐
☑
☐

サス リンク ロッド
Sus Link Rod

Front ☐ ☑

☐ ☑ Rear

サイド スプリング ポジション
Side Spring Position

☐ ☑ ←FRONT

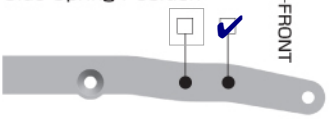

ライドハイト
Ride Height

☐ 0 mm
☑ 0.25 mm
☐ 0.5 mm
☐ 0.75 mm
☐ 1.0 mm
☐ 1.25 mm
☐ 1.5 mm
☐ 1.75 mm

穴位置
Hole Position

☐ 上／Top
☑ 下／Bottom

車高
Ride Height 3.2 mm

トレッド
Tread 169 mm

メモ／Notes

ショック／shock absorber

ピッチ／Pitch

オイル／Oil
350

スプリング
Side Spring
Silver

ロール／Roll

オイル／Oil
350

サイドスプリング
Side Spring
Silver

OTHER

モーター
Motor

進角
Timing

スパーギア
Spur Gear

ピニオンギア
Pinion Gear

ボディ
Body

ボディマウント ポジション
Body Mount Position

前 Front　後 Rear

バッテリー
Battery

スピードコントローラー
Electric Speed Controller

SCセッティング
SC Setting

サーボ
Servo

受信機
Receiver

送信機
Transmitter

ステアリング エキスポ
Steering Expo

ブレーキエンドポイント
Brake E.P.

スロットル エキスポ
Throttle Expo

FRONT	REAR
タイヤ／Tire: TF-3660F3	タイヤ／Tire: TF-3660F3
直径／Diameter: 43.5mm	直径／Diameter: 44.5mm
ホイール／Wheel: Yokomo	ホイール／Wheel: Yokomo
トラクション／Tire Treatment	トラクション／Tire Treatment
塗り巾 FL ☐ FR ☐	塗り巾 RL ☐ RR ☐
時間／Time	時間／Time