TEAM DURANGO DEX410/R SETUP SHEET

PRINT

SUBMIT

NAME NOM NAME: Richard Watchorn

DATE DATUM DATE: 1/16/2011

SETUP BLATT FICHE DE RÉGLAGE V1.0 E

EVENT VERANSTALTUNG EVENEMENT: Reedy Race Testing with Brian Kinwald

TRACK STRECKE PISTE: West Coast RC Raceway

AIR TEMP UMGEBUNGSTEMP. TEMPÉRATURE DE L'AIR: 70 ° F

TRACK SIZE STRECKENGRÖSSE TAILLE DE LA PISTE: 110' x 55'

SURFACE STRECKENBELAG TYPE DE SURFACE: Indoor/Clay

TRACTION LEVEL GRIFF ADHÉRENCE: Med-High

CONDITIONS WETTER NIVEAU D'HYDROMÉTRIE: Wet/Tacky

FRONT VORN AVANT

RIDE HEIGHT BODENFREIHEIT GARDE AU SOL: 18 mm

CAMBER ANGLE STURZ ANGLE DE CARROSSAGE: -2 °

CASTOR ANGLE NACHLAUF ANGLE DE CHASSE: stock °

TOE IN/OUT VONSPUR/NACHSPUR ANGLE DE PINCEMENT: +/- 0 °

DIFF. OIL DIFF. ÖL HUILE DE DIFF.: 3,000 .wt

SWAY BAR STABILISATOR BARRE ANTI-ROULIS: None mm

SWAY BAR LINK STABILISATOR HEBELLÄNGE LIEN DE LA BARRE ANTI-ROULIS: None mm

NOTES NOTIZEN REMARQUES: Tresrey Alum Servo Saver

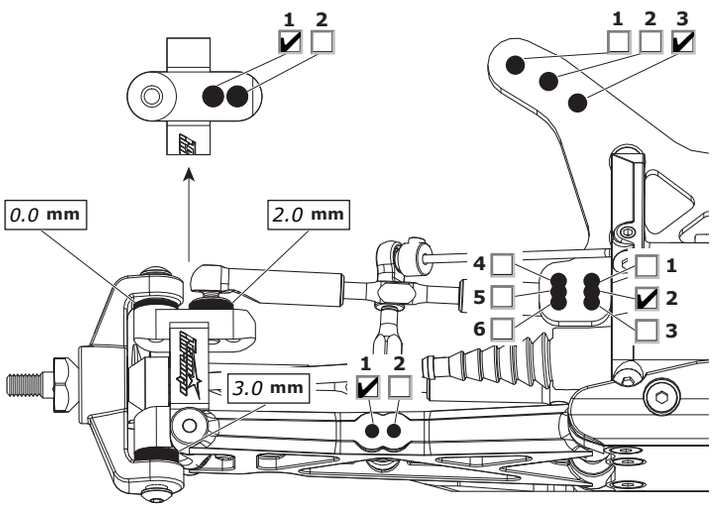

REAR HINTEN ARRIÈRE

RIDE HEIGHT BODENFREIHEIT GARDE AU SOL: 18 mm

CAMBER ANGLE STURZ ANGLE DE CORROSSAGE: -2 °

DIFF. OIL DIFF. ÖL HUILE DE DIFF.: 1,000 .wt

SWAY BAR STABILISATOR BARRE ANTI-ROULIS: 1.5 mm

SWAY BAR LINK STABILISATOR HEBELLÄNGE LIEN DE LA BARRE ANTI-ROULIS: 18 mm

WISHBONE DROOP AUSFEDERWEG ACHSE DROOP DES TRIANGLES ARRIÈRES: Removed (full droop) mm

NOTES NOTIZEN REMARQUES:

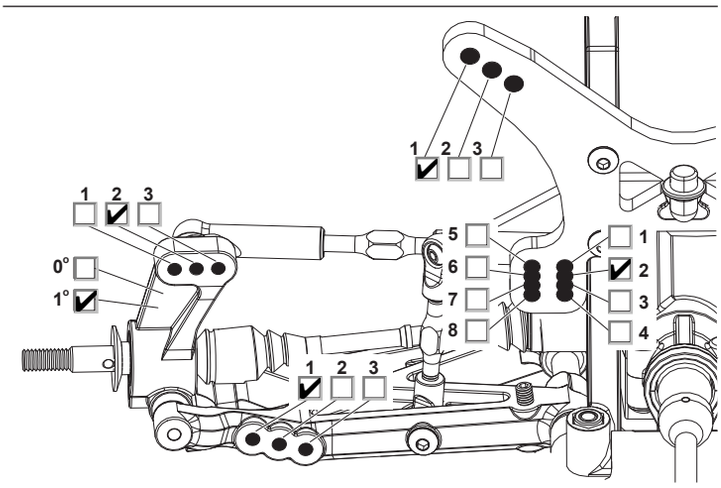

MOTOR MOTOR MOTEUR: Tekin Redline 7.5t

SPUR GEAR HAUPTZAHNRAD COURONNE: 87

PINION GEAR RITZEL PIGNON: 22

BATTERY AKKU ACCUMULATEUR: Peak Racing 4500/35C

ESC SETTINGS REGLER PROGRAMM REGLAGE DU VARIATEUR: Tekin RS Pro (V212)

BALLAST POSITION GEWICHTSPOSITION POSITION DES LEST

- [x] SIDES A
- [ ] SKIDPLATE B

WING FLÜGEL TYPE D'AILERON: Durango Stock

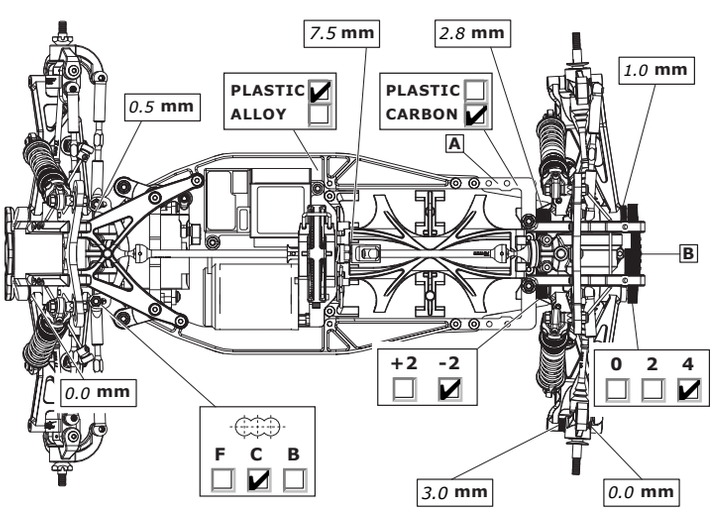

FRONT SHOCKS
VORNE DÄMPFER AVANT AMORTISSEURS

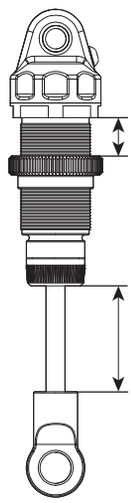

SPRINGS FEDERN RESSORTS: Black

REBOUND REBOUND REBOND: 0 %

PRELOAD FEDERVORSPANNUNG PRÉCONTRAINTE: 9.5 mm

OIL WT. ÖLVISKOSITÄT GRADE HUILE: 25w Losi cST

PISTON KOLBEN PISTON: 2x1.2mm Kit

LENGTH LÄNGE LONGUEUR: 25 (1 turn out) mm

NOTES NOTIZEN REMARQUES:

REAR SHOCKS
HINTEN DÄMPFER ARRIÈRE AMORTISSEURS

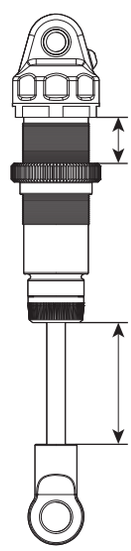

SPRINGS FEDERN RESSORTS: Light Green

REBOUND REBOUND REBOND: 0 %

PRELOAD FEDERVORSPANNUNG PRÉCONTRAINTE: 9mm mm

OIL WT. ÖLVISKOSITÄT GRADE HUILE: 30w Losi cST

PISTON KOLBEN PISTON: 3x1.5mm (#55)

LENGTH LÄNGE LONGUEUR: 34 mm

NOTES NOTIZEN REMARQUES:

TYRES REIFEN PNEUS

	FRONT	REAR
BRAND HERSTELLER MARQUE	JConcepts	JConcepts
COMPOUND MISCHUNG COMPOUND	Gold	Gold
INSERT EINLAGEN INSERT	Epic Bomb 1 Ultra Stiff	Pro Line Closed Cell
WHEEL FELGE JANTE	Durango	Durango

NOTES NOTIZEN REMARQUES: 3/4 rear foam (inside trimmed) insert stuffed into front tires

RESULTS PLATZIERUNG RÉSULTAT

QUALIFYING POSITION VORLAUFERGEBNIS POSITION EN QUALIFICATION:

FINAL POSITION ENDPLATZIERUNG POSITION FINALE:

AVERAGE LAP DURCHSCHNITTSZEIT TEMPS AU TOUR MOYEN:

BEST LAP SCHNELLSTE RUNDE MEILLEUR TEMPS AU TOUR:

RACE TIME RENNDAUER DURÉE DE LA COURSE:

www.petitrc.com

Team Durango SERIOUS ABOUT RACING

www.team-durango.com © Team Durango Ltd. 2010