TEAM DURANGO DEX410/R SETUP SHEET

PRINT

SUBMIT

NAME NOM NAME: Justin Salerno

DATE DATUM DATE: 12/01/10

SETUP BLATT FICHE DE RÉGLAGE V1.0 E

EVENT VERANSTALTUNG EVENEMENT: Club Race

TRACK STRECKE PISTE: MHOR RC Raceway

AIR TEMP UMGEBUNGSTEMP. TEMPÉRATURE DE L'AIR: 70 ° F

TRACK SIZE STRECKENGRÖSSE TAILLE DE LA PISTE: 80'x40'

SURFACE STRECKENBELAG TYPE DE SURFACE: Clay/Sand Mix

TRACTION LEVEL GRIFF ADHÉRENCE: High

CONDITIONS WETTER NIVEAU D'HYDROMÉTRIE: Damp

DEX410 ☐ **DEX410R** ☐

FRONT VORN AVANT

RIDE HEIGHT BODENFREIHEIT GARDE AU SOL: 18 mm

CAMBER ANGLE STURZ ANGLE DE CARROSSAGE: -1 °

CASTOR ANGLE NACHLAUF ANGLE DE CHASSE: kit °

TOE IN/OUT VONSPUR/NACHSPUR ANGLE DE PINCEMENT: +/- 0 °

DIFF. OIL DIFF. ÖL HUILE DE DIFF.: Losi 10,000 .wt

SWAY BAR STABILISATOR BARRE ANTI-ROULIS: None mm

SWAY BAR LINK STABILISATOR HEBELLÄNGE LIEN DE LA BARRE ANTI-ROULIS: mm

NOTES NOTIZEN REMARQUES: Kyosho P5 O-Rings in Diff

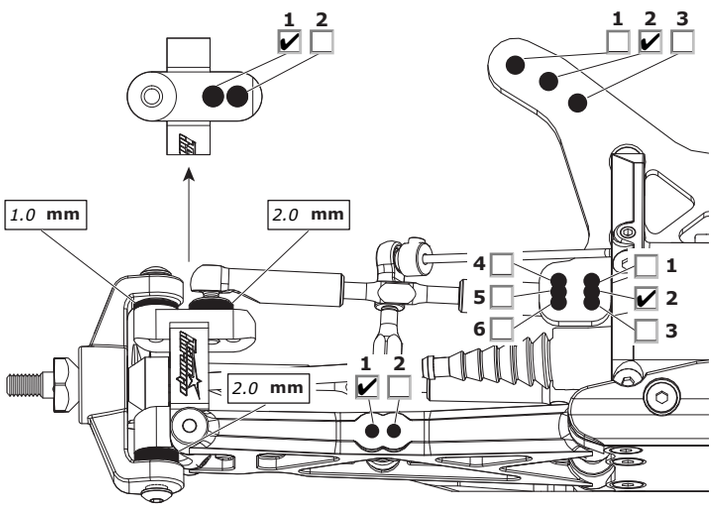

REAR HINTEN ARRIÈRE

RIDE HEIGHT BODENFREIHEIT GARDE AU SOL: 19 mm

CAMBER ANGLE STURZ ANGLE DE CORROSSAGE: -1 °

DIFF. OIL DIFF. ÖL HUILE DE DIFF.: 5,000 .wt

SWAY BAR STABILISATOR BARRE ANTI-ROULIS: None mm

SWAY BAR LINK STABILISATOR HEBELLÄNGE LIEN DE LA BARRE ANTI-ROULIS: mm

WISHBONE DROOP AUSFEDERWEG ACHSE DROOP DES TRIANGLES ARRIÈRES: mm

NOTES NOTIZEN REMARQUES: Kyosho P5 O-Rings

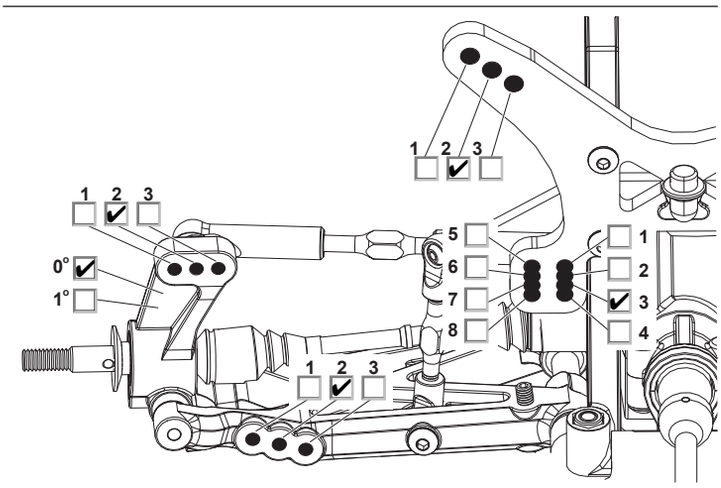

FRONT SHOCKS
VORNE DÄMPFER AVANT AMORTISSEURS

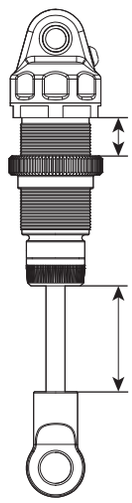

SPRINGS FEDERN RESSORTS: Black 2.86lb/in

REBOUND REBOUND REBOND: 0 %

PRELOAD FEDERVORSPANNUNG PRÉCONTRAINTE: mm

OIL WT. ÖLVISKOSITÄT GRADE HUILE: Losi 35 cST

PISTON KOLBEN PISTON: 2 x 1.3mm(55) drilled

LENGTH LÄNGE LONGUEUR: 25 mm

NOTES NOTIZEN REMARQUES:

REAR SHOCKS
HINTEN DÄMPFER ARRIÈRE AMORTISSEURS

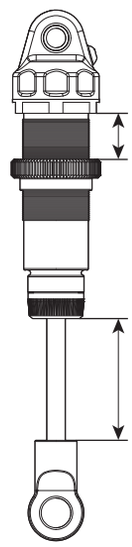

SPRINGS FEDERN RESSORTS: Light Green 1.68lb/in

REBOUND REBOUND REBOND: 0 %

PRELOAD FEDERVORSPANNUNG PRÉCONTRAINTE: mm

OIL WT. ÖLVISKOSITÄT GRADE HUILE: Losi 30 cST

PISTON KOLBEN PISTON: 3 x 1.3mm(55) drilled

LENGTH LÄNGE LONGUEUR: 33 mm

NOTES NOTIZEN REMARQUES:

MOTOR MOTOR MOTEUR: LRP 7.5

SPUR GEAR HAUPTZAHNRAD COURONNE: 87

PINION GEAR RITZEL PIGNON: 21

BATTERY AKKU ACCUMULATEUR: Team Orion 4500, 45c

ESC SETTINGS REGLER PROGRAMM REGLAGE DU VARIATEUR: 1-2-1-0

BALLAST POSITION GEWICHTSPOSITION POSITION DES LEST

- ■ SIDES [A]
- ■ SKIDPLATE [B]

WING FLÜGEL TYPE D'AILERON: DEX410

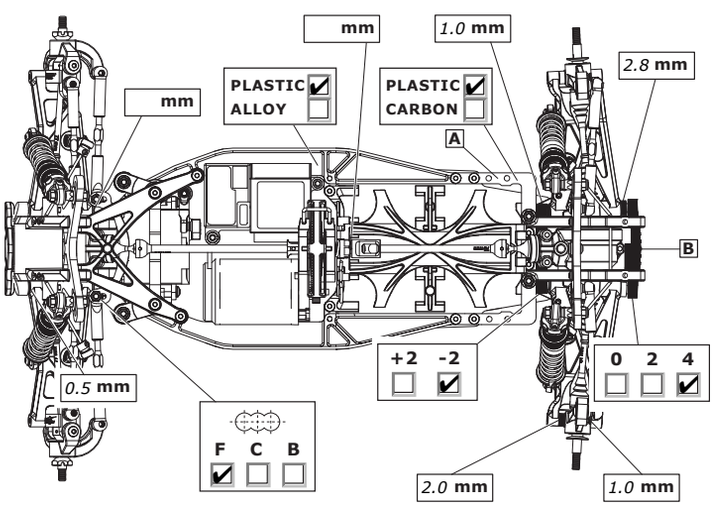

TYRES REIFEN PNEUS

	FRONT	REAR
BRAND HERSTELLER MARQUE	Losi	Losi
COMPOUND MISCHUNG COMPOUND	Pink	Pink
INSERT EINLAGEN INSERT	Stock	Bomb 1
WHEEL FELGE JANTE	Losi	Losi

NOTES NOTIZEN REMARQUES:

RESULTS PLATZIERUNG RÉSULTAT

QUALIFYING POSITION VORLAUFERGEBNIS POSITION EN QUALIFICATION:

FINAL POSITION ENDPLATZIERUNG POSITION FINALE:

AVERAGE LAP DURCHSCHNITTSZEIT TEMPS AU TOUR MOYEN:

BEST LAP SCHNELLSTE RUNDE MEILLEUR TEMPS AU TOUR:

RACE TIME RENNDAUER DURÉE DE LA COURSE:

Alteration: Arn0 at petitrc dot com

Team Durango SERIOUS ABOUT RACING

www.team-durango.com © Team Durango Ltd. 2010