TEAM DURANGO DEX410/R SETUP SHEET

PRINT

SUBMIT

NAME NOM NAME: Jerome Regnier

DATE DATUM DATE: 15.10.2011

SETUP BLATT FICHE DE RÉGLAGE V1.0 E

EVENT VERANSTALTUNG EVENEMENT: SIORC

TRACK STRECKE PISTE: Grand Saconnex

AIR TEMP UMGEBUNGSTEMP. TEMPÉRATURE DE L'AIR: 25 °C

TRACK SIZE STRECKENGRÖSSE TAILLE DE LA PISTE: Small

SURFACE STRECKENBELAG TYPE DE SURFACE: Carpet

TRACTION LEVEL GRIFF ADHÉRENCE: High

CONDITIONS WETTER NIVEAU D'HYDROMÉTRIE:

DEX410 ☑ **DEX410R** ☐

FRONT VORN AVANT

RIDE HEIGHT BODENFREIHEIT GARDE AU SOL: 17 mm

CAMBER ANGLE STURZ ANGLE DE CARROSSAGE: -1 °

CASTOR ANGLE NACHLAUF ANGLE DE CHASSE: Stock °

TOE IN/OUT VONSPUR/NACHSPUR ANGLE DE PINCEMENT: +/- -0.5 °

DIFF. OIL DIFF. ÖL HUILE DE DIFF.: Ultimate 10000 .wt

SWAY BAR STABILISATOR BARRE ANTI-ROULIS: 1.5 mm

SWAY BAR LINK STABILISATOR HEBELLÄNGE LIEN DE LA BARRE ANTI-ROULIS: Stock mm

NOTES NOTIZEN REMARQUES: Try 2mm sway bar

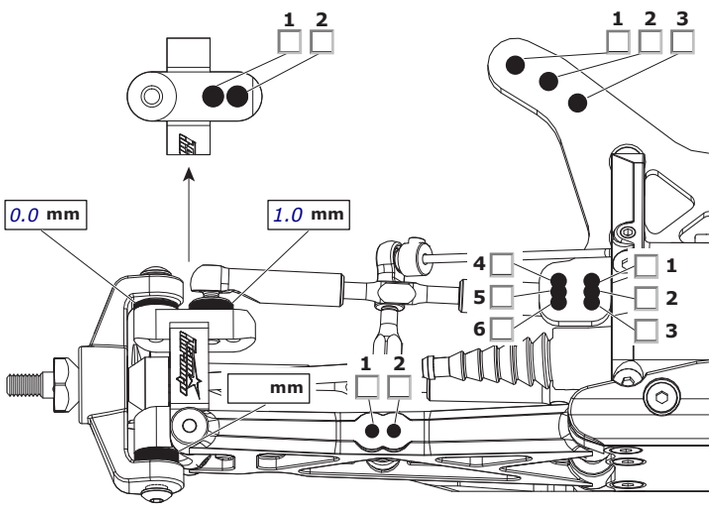

REAR HINTEN ARRIÈRE

RIDE HEIGHT BODENFREIHEIT GARDE AU SOL: 17 mm

CAMBER ANGLE STURZ ANGLE DE CORROSSAGE: -1 °

DIFF. OIL DIFF. ÖL HUILE DE DIFF.: Ultimate 4000 .wt

SWAY BAR STABILISATOR BARRE ANTI-ROULIS: 1.5 mm

SWAY BAR LINK STABILISATOR HEBELLÄNGE LIEN DE LA BARRE ANTI-ROULIS: mm

WISHBONE DROOP AUSFEDERWEG ACHSE DROOP DES TRIANGLES ARRIÈRES: Shock length mm

NOTES NOTIZEN REMARQUES:

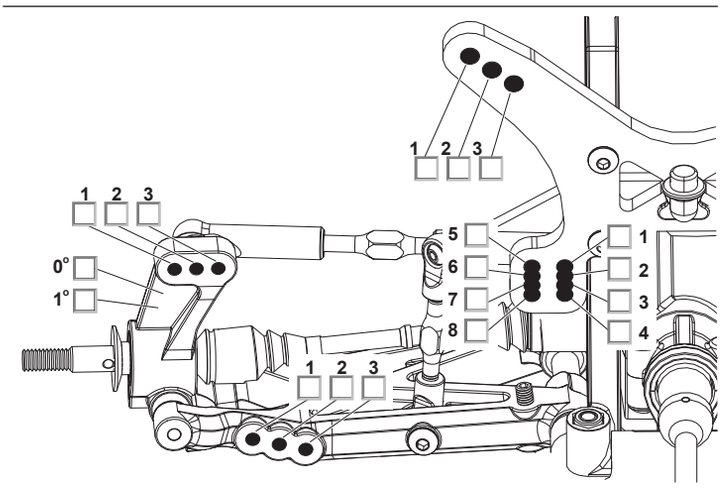

MOTOR MOTOR MOTEUR: Orion 10.5

SPUR GEAR HAUPTZAHNRAD COURONNE: 87

PINION GEAR RITZEL PIGNON: 23

BATTERY AKKU ACCUMULATEUR: kYPROM 5000 65c

ESC SETTINGS REGLER PROGRAMM REGLAGE DU VARIATEUR: 5% drag, braket power #

BALLAST POSITION GEWICHTSPOSITION POSITION DES LEST

☐ SIDES A

☐ SKIDPLATE B

WING FLÜGEL TYPE D'AILERON:

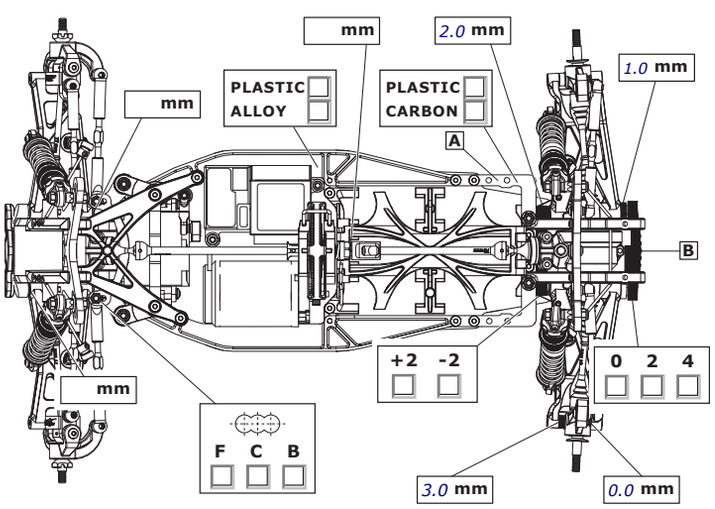

FRONT SHOCKS
VORNE DÄMPFER AVANT AMORTISSEURS

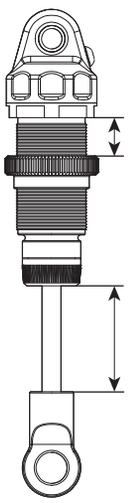

SPRINGS FEDERN RESSORTS: Dark Blue 3.64lb/in

REBOUND REBOUND REBOND: 0 %

PRELOAD FEDERVORSPANNUNG PRÉCONTRAINTE: mm

OIL WT. ÖLVISKOSITÄT GRADE HUILE: Ultimate 500 cST

PISTON KOLBEN PISTON: 2x1.3

LENGTH LÄNGE LONGUEUR: 79 mm

NOTES NOTIZEN REMARQUES: Spacers inside
No boots

REAR SHOCKS
HINTEN DÄMPFER ARRIÈRE AMORTISSEURS

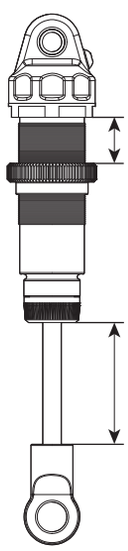

SPRINGS FEDERN RESSORTS: Light Blue 1.85lb/in

REBOUND REBOUND REBOND: 0 %

PRELOAD FEDERVORSPANNUNG PRÉCONTRAINTE: mm

OIL WT. ÖLVISKOSITÄT GRADE HUILE: Ultimate 450 cST

PISTON KOLBEN PISTON:

LENGTH LÄNGE LONGUEUR: 91 mm

NOTES NOTIZEN REMARQUES: No boots

TYRES REIFEN PNEUS

	FRONT	REAR
BRAND HERSTELLER MARQUE	Hot Bodies	Hot Bodies
COMPOUND MISCHUNG COMPOUND		
INSERT EINLAGEN INSERT	Hot Bodies	Hot Bodies
WHEEL FELGE JANTE	Stock	Stock

NOTES NOTIZEN REMARQUES:

RESULTS PLATZIERUNG RÉSULTAT

QUALIFYING POSITION VORLAUFERGEBNIS POSITION EN QUALIFICATION:

FINAL POSITION ENDPLATZIERUNG POSITION FINALE:

AVERAGE LAP DURCHSCHNITTSZEIT TEMPS AU TOUR MOYEN:

BEST LAP SCHNELLSTE RUNDE MEILLEUR TEMPS AU TOUR:

RACE TIME RENNDAUER DURÉE DE LA COURSE:

Alteration: Arn0 at petitrc dot com

Team Durango SERIOUS ABOUT RACING

www.team-durango.com © Team Durango Ltd. 2010