TEAM DURANGO DEX410/R SETUP SHEET

PRINT | SUBMIT

NAME NOM NAME: Cyril Baldini
DATE DATUM DATE: 12-13.03.2011
SETUP BLATT FICHE DE RÉGLAGE V1.0 E

EVENT VERANSTALTUNG EVENEMENT: French Nationals Rd1
TRACK STRECKE PISTE: Merlevenez
AIR TEMP UMGEBUNGSTEMP. TEMPÉRATURE DE L'AIR: °

TRACK SIZE STRECKENGRÖSSE TAILLE DE LA PISTE: Medium
SURFACE STRECKENBELAG TYPE DE SURFACE: Carpet
TRACTION LEVEL GRIFF ADHÉRENCE: Hight
CONDITIONS WETTER NIVEAU D'HYDROMÉTRIE:

DEX410 ☑ **DEX410R** ☐

FRONT VORN AVANT

RIDE HEIGHT BODENFREIHEIT GARDE AU SOL: 15 mm
CAMBER ANGLE STURZ ANGLE DE CARROSSAGE: -1 °
CASTOR ANGLE NACHLAUF ANGLE DE CHASSE: °
TOE IN/OUT VONSPUR/NACHSPUR ANGLE DE PINCEMENT: +/- 2 °
DIFF. OIL DIFF. ÖL HUILE DE DIFF.: 9000 .wt
SWAY BAR STABILISATOR BARRE ANTI-ROULIS: 1.5 mm
SWAY BAR LINK STABILISATOR HEBELLÄNGE LIEN DE LA BARRE ANTI-ROULIS: 19 mm
NOTES NOTIZEN REMARQUES:

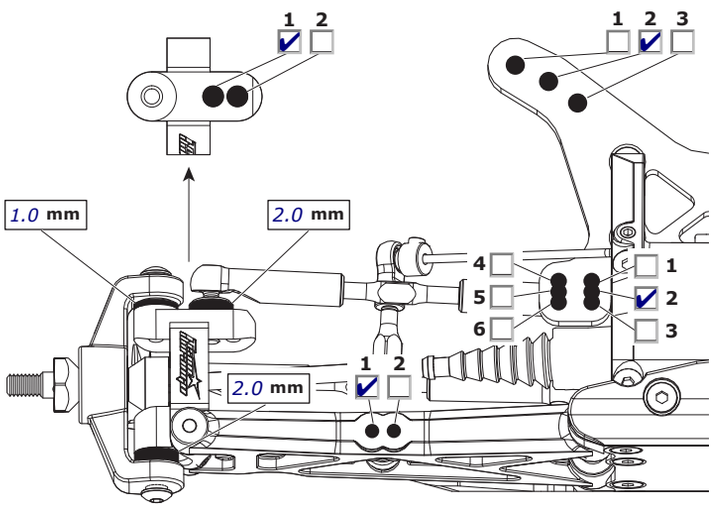

REAR HINTEN ARRIÈRE

RIDE HEIGHT BODENFREIHEIT GARDE AU SOL: 16 mm
CAMBER ANGLE STURZ ANGLE DE CORROSSAGE: -1 °
DIFF. OIL DIFF. ÖL HUILE DE DIFF.: 2000 .wt
SWAY BAR STABILISATOR BARRE ANTI-ROULIS: 1.3 mm
SWAY BAR LINK STABILISATOR HEBELLÄNGE LIEN DE LA BARRE ANTI-ROULIS: 18 mm
WISHBONE DROOP AUSFEDERWEG ACHSE DROOP DES TRIANGLES ARRIÈRES: Max mm
NOTES NOTIZEN REMARQUES:

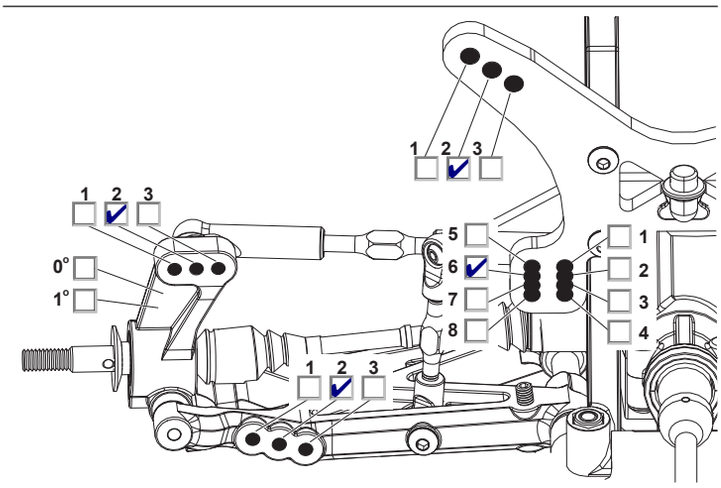

FRONT SHOCKS
VORNE DÄMPFER AVANT AMORTISSEURS

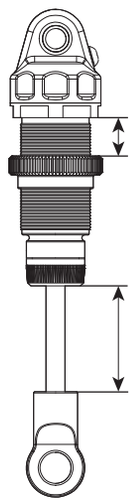

SPRINGS FEDERN RESSORTS: Dark Blue 3.64lb/in
REBOUND REBOUND REBOND: 0 %
PRELOAD FEDERVORSPANNUNG PRÉCONTRAINTE: mm
OIL WT. ÖLVISKOSITÄT GRADE HUILE: 45 cST
PISTON KOLBEN PISTON: 2 x 1.3mm
LENGTH LÄNGE LONGUEUR: mm
NOTES NOTIZEN REMARQUES: Limiter 1mm

REAR SHOCKS
HINTEN DÄMPFER ARRIÈRE AMORTISSEURS

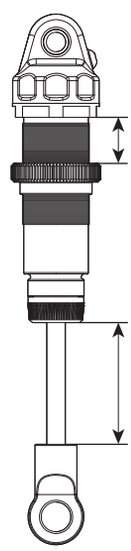

SPRINGS FEDERN RESSORTS: Light Red 2.02lb/in
REBOUND REBOUND REBOND: 0 %
PRELOAD FEDERVORSPANNUNG PRÉCONTRAINTE: mm
OIL WT. ÖLVISKOSITÄT GRADE HUILE: 35 cST
PISTON KOLBEN PISTON: 3 x 1.3mm
LENGTH LÄNGE LONGUEUR: mm
NOTES NOTIZEN REMARQUES:

MOTOR MOTOR MOTEUR: PRT 5.5
SPUR GEAR HAUPTZAHNRAD COURONNE: 87
PINION GEAR RITZEL PIGNON: 20
BATTERY AKKU ACCUMULATEUR: Corally 5200
ESC SETTINGS REGLER PROGRAMM REGLAGE DU VARIATEUR: Tekin RS PRT
BALLAST POSITION GEWICHTSPOSITION POSITION DES LEST
☐ SIDES A
☐ SKIDPLATE B
WING FLÜGEL TYPE D'AILERON:

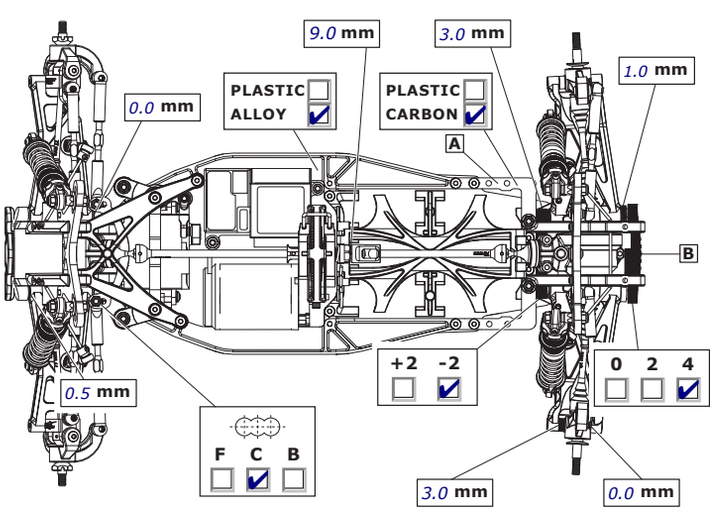

TYRES REIFEN PNEUS

	FRONT	REAR
BRAND HERSTELLER MARQUE	Sch Mini Pin	Sch Mini Pin
COMPOUND MISCHUNG COMPOUND	Yellow	Yellow
INSERT EINLAGEN INSERT	Losi	Proline
WHEEL FELGE JANTE	Durango	Durango

NOTES NOTIZEN REMARQUES:

RESULTS PLATZIERUNG RÉSULTAT

QUALIFYING POSITION VORLAUFERGEBNIS POSITION EN QUALIFICATION: 1st
FINAL POSITION ENDPLATZIERUNG POSITION FINALE: 1st

AVERAGE LAP DURCHSCHNITTSZEIT TEMPS AU TOUR MOYEN:
BEST LAP SCHNELLSTE RUNDE MEILLEUR TEMPS AU TOUR:
RACE TIME RENNDAUER DUREE DE LA COURSE:

Alteration: Arn0 at petitrc dot com

Team Durango SERIOUS ABOUT RACING

www.team-durango.com © Team Durango Ltd. 2010