TEAM DURANGO DEX410/R SETUP SHEET

PRINT

SUBMIT

NAME NOM NAME: Cyril Baldini

DATE DATUM DATE: 15/16.01.2011

SETUP BLATT FICHE DE RÉGLAGE V1.0 E

EVENT VERANSTALTUNG EVENEMENT: PetitRC Race 2011

TRACK STRECKE PISTE: Ardent Raceway

AIR TEMP UMGEBUNGSTEMP. TEMPÉRATURE DE L'AIR: °

TRACK SIZE STRECKENGRÖSSE TAILLE DE LA PISTE: Medium

SURFACE STRECKENBELAG TYPE DE SURFACE: Carpet

TRACTION LEVEL GRIFF ADHÉRENCE: High

CONDITIONS WETTER NIVEAU D'HYDROMÉTRIE:

DEX410 ☑ **DEX410R** ☐

FRONT VORN AVANT

RIDE HEIGHT BODENFREIHEIT GARDE AU SOL: mm

CAMBER ANGLE STURZ ANGLE DE CARROSSAGE: -1.5 °

CASTOR ANGLE NACHLAUF ANGLE DE CHASSE: Kit °

TOE IN/OUT VONSPUR/NACHSPUR ANGLE DE PINCEMENT: +/- 0 °

DIFF. OIL DIFF. ÖL HUILE DE DIFF.: 10000 .wt

SWAY BAR STABILISATOR BARRE ANTI-ROULIS: 1.3 mm

SWAY BAR LINK STABILISATOR HEBELLÄNGE LIEN DE LA BARRE ANTI-ROULIS: 18 mm

NOTES NOTIZEN REMARQUES:

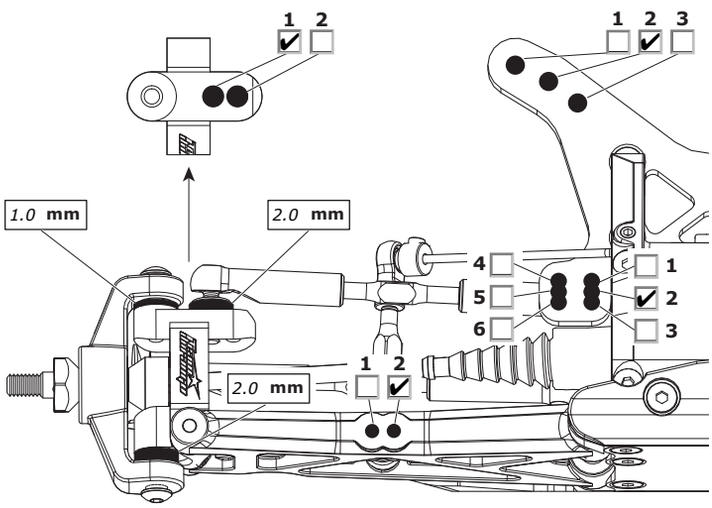

REAR HINTEN ARRIÈRE

RIDE HEIGHT BODENFREIHEIT GARDE AU SOL: mm

CAMBER ANGLE STURZ ANGLE DE CORROSSAGE: -1.5 °

DIFF. OIL DIFF. ÖL HUILE DE DIFF.: 2000 .wt

SWAY BAR STABILISATOR BARRE ANTI-ROULIS: 1.3 mm

SWAY BAR LINK STABILISATOR HEBELLÄNGE LIEN DE LA BARRE ANTI-ROULIS: 18 mm

WISHBONE DROOP AUSFEDERWEG ACHSE DROOP DES TRIANGLES ARRIÈRES: Max mm

NOTES NOTIZEN REMARQUES:

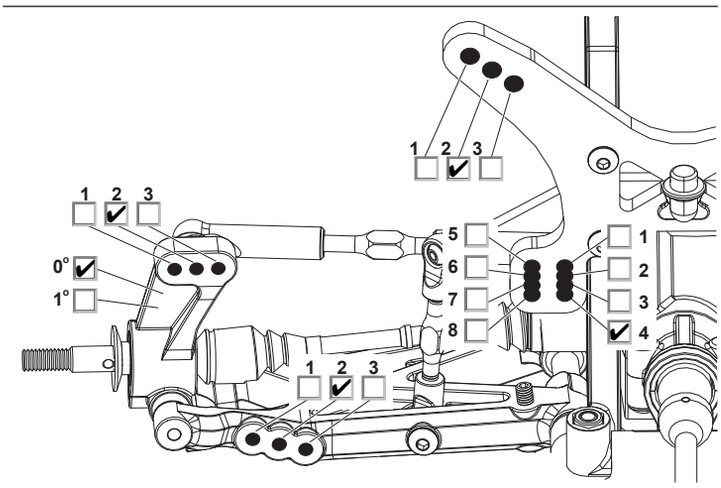

FRONT SHOCKS
VORNE DÄMPFER AVANT AMORTISSEURS

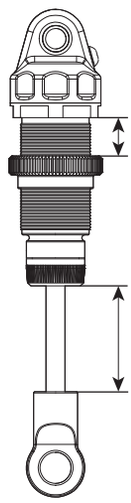

SPRINGS FEDERN RESSORTS: Dark Blue 3.64lb/in

REBOUND REBOUND REBOND: 0 %

PRELOAD FEDERVORSPANNUNG PRÉCONTRAINTE: 8 mm

OIL WT. ÖLVISKOSITÄT GRADE HUILE: 40 cST

PISTON KOLBEN PISTON: 3 holes

LENGTH LÄNGE LONGUEUR: mm

NOTES NOTIZEN REMARQUES:

REAR SHOCKS
HINTEN DÄMPFER ARRIÈRE AMORTISSEURS

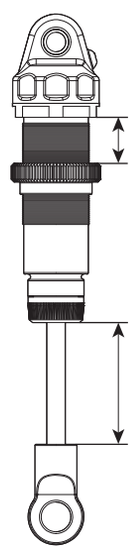

SPRINGS FEDERN RESSORTS: Light Red 2.02lb/in

REBOUND REBOUND REBOND: 0 %

PRELOAD FEDERVORSPANNUNG PRÉCONTRAINTE: 5 mm

OIL WT. ÖLVISKOSITÄT GRADE HUILE: 35 cST

PISTON KOLBEN PISTON: 3 holes

LENGTH LÄNGE LONGUEUR: mm

NOTES NOTIZEN REMARQUES:

MOTOR MOTOR MOTEUR: PRT 6.5

SPUR GEAR HAUPTZAHNRAD COURONNE: 87

PINION GEAR RITZEL PIGNON: 20

BATTERY AKKU ACCUMULATEUR: 5200mAh

ESC SETTINGS REGLER PROGRAMM REGLAGE DU VARIATEUR: Tekin PRT

BALLAST POSITION GEWICHTSPOSITION POSITION DES LEST

☑ SIDES A

☑ SKIDPLATE B

WING FLÜGEL TYPE D'AILERON: Durango

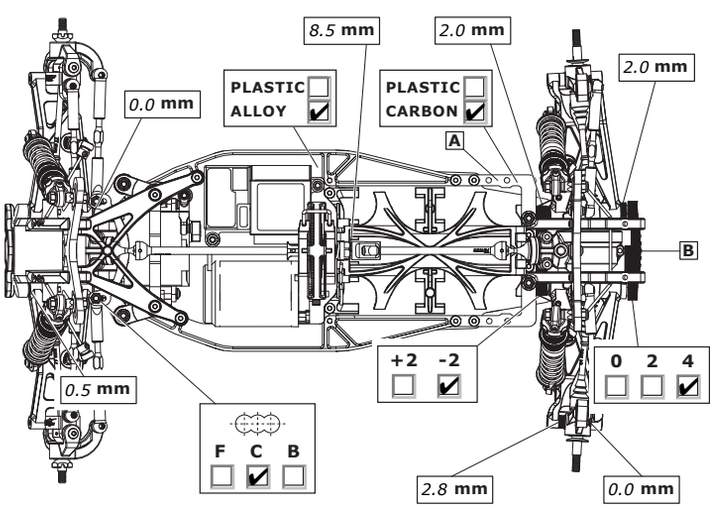

TYRES REIFEN PNEUS

	FRONT	REAR
BRAND HERSTELLER MARQUE	Schumacher mini Pin	Schumacher mini Pin
COMPOUND MISCHUNG COMPOUND	Yellow	Yellow
INSERT EINLAGEN INSERT	Proline	Proline
WHEEL FELGE JANTE	Durango	Durango

NOTES NOTIZEN REMARQUES:

RESULTS PLATZIERUNG RÉSULTAT

QUALIFYING POSITION VORLAUFERGEBNIS POSITION EN QUALIFICATION: B4

FINAL POSITION ENDPLATZIERUNG POSITION FINALE: B5

AVERAGE LAP DURCHSCHNITTSZEIT TEMPS AU TOUR MOYEN: 19.38

BEST LAP SCHNELLSTE RUNDE MEILLEUR TEMPS AU TOUR: 19.15

RACE TIME RENNDAUER DURÉE DE LA COURSE:

Alteration: Arn0 at petitrc dot com

Team Durango SERIOUS ABOUT RACING

www.team-durango.com © Team Durango Ltd. 2010