TEAM DURANGO DEX410 SETUP SHEET

PRINT
SUBMIT

NAME NOM NAME: Nathans Waters
DATE DATUM DATE: 2009
SETUP BLATT FICHE DE RÉGLAGE V1.3 E

EVENT VERANSTALTUNG EVENEMENT: Indoor
TRACK STRECKE PISTE: Worksop
AIR TEMP UMGEBUNGSTEMP. TEMPÉRATURE DE L'AIR: °

TRACK SIZE STRECKENGRÖSSE TAILLE DE LA PISTE:
SURFACE STRECKENBELAG TYPE DE SURFACE:
TRACTION LEVEL GRIFF ADHÉRENCE:
CONDITIONS WETTER NIVEAU D'HYDROMÉTRIE:

FRONT VORN AVANT

RIDE HEIGHT BODENFREIHEIT GARDE AU SOL: 19 mm
CAMBER ANGLE STURZ ANGLE DE CARROSSAGE: 1.5 °
CASTOR ANGLE NACHLAUF ANGLE DE CHASSE: °
TOE IN/OUT VONSPUR/NACHSPUR ANGLE DE PINCEMENT: +/- 1.5 °
DIFF. OIL DIFF. ÖL HUILE DE DIFF.: 12500 .wt
SWAY BAR STABILISATOR BARRE ANTI-ROULIS: None mm
SWAY BAR LINK STABILISATOR HEBELLÄNGE LIEN DE LA BARRE ANTI-ROULIS: mm
NOTES NOTIZEN REMARQUES:

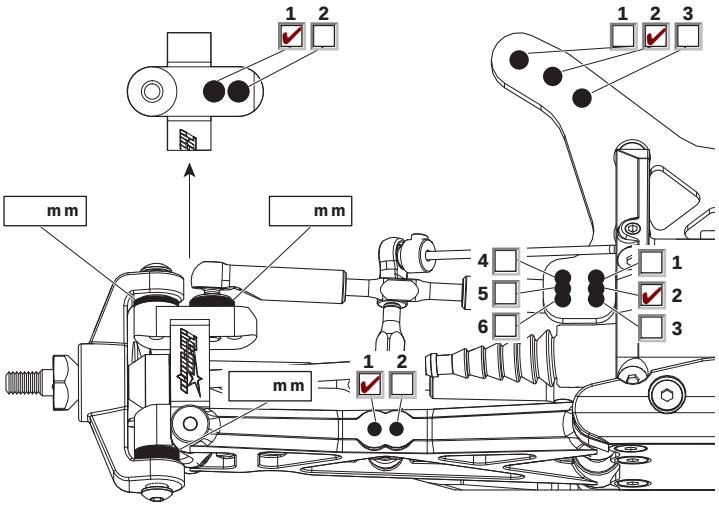

REAR HINTEN ARRIÈRE

RIDE HEIGHT BODENFREIHEIT GARDE AU SOL: 19 mm
CAMBER ANGLE STURZ ANGLE DE CORROSSAGE: 1.5 °
DIFF. OIL DIFF. ÖL HUILE DE DIFF.: 7000 .wt
SWAY BAR STABILISATOR BARRE ANTI-ROULIS: 1.5 mm
SWAY BAR LINK STABILISATOR HEBELLÄNGE LIEN DE LA BARRE ANTI-ROULIS: None mm
WISHBONE DROOP AUSFEDERWEG ACHSE DROOP DES TRIANGLES ARRIÈRES: Maximum mm
NOTES NOTIZEN REMARQUES:

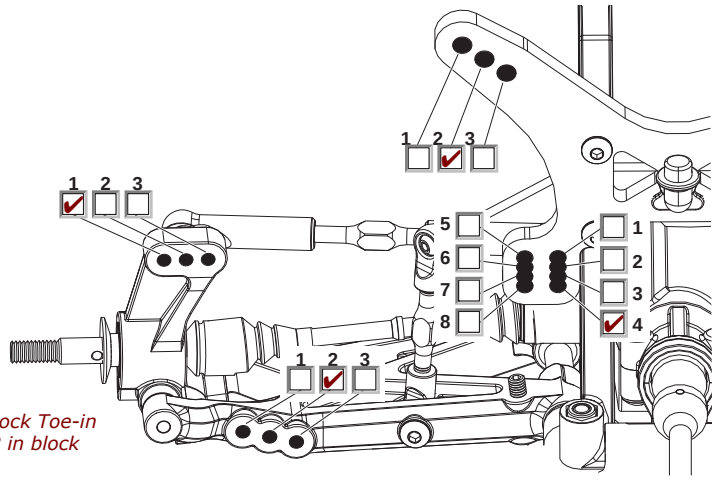

FRONT SHOCKS
VORNE DÄMPFER AVANT AMORTISSEURS

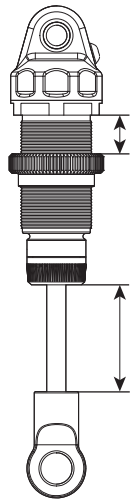

SPRINGS FEDERN RESSORTS: Dark Blue
REBOUND REBOUND REBOND: %
PRELOAD FEDERVORSPANNUNG PRÉCONTRAINTE: mm
OIL WT. ÖLVISKOSITÄT GRADE HUILE: 30 wt cST
PISTON KOLBEN PISTON: 2 holes drilled 1.3mm
LENGTH LÄNGE LONGUEUR: mm
NOTES NOTIZEN REMARQUES: Boots and 2mm droop restrictor filled

REAR SHOCKS
HINTEN DÄMPFER ARRIÈRE AMORTISSEURS

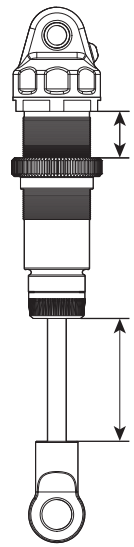

SPRINGS FEDERN RESSORTS: Light Green
REBOUND REBOUND REBOND: %
PRELOAD FEDERVORSPANNUNG PRÉCONTRAINTE: mm
OIL WT. ÖLVISKOSITÄT GRADE HUILE: 30wt cST
PISTON KOLBEN PISTON: 3 holes drilled 1.4mm
LENGTH LÄNGE LONGUEUR: mm
NOTES NOTIZEN REMARQUES: Boots fitted

MOTOR MOTOR MOTEUR: LRP X12 6.5
SPUR GEAR HAUPTZAHNRAD COURONNE: 87
PINION GEAR RITZEL PIGNON: 21
BATTERY AKKU ACCUMULATEUR:
ESC SETTINGS REGLER PROGRAMM REGLAGE DU VARIATEUR:
BALLAST POSITION GEWICHTSPOSITION POSITION DES LEST
- [x] SIDES A
- [x] SKIDPLATE B

WING FLÜGEL TYPE D'AILERON:

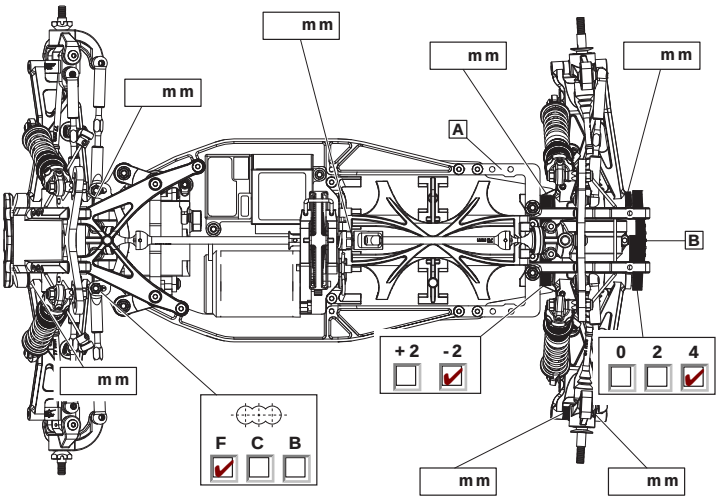

TYRES REIFEN PNEUS

	FRONT	REAR
BRAND HERSTELLER MARQUE	Schuey Mini Pin	Schuey Mini Pin
COMPOUND MISCHUNG COMPOUND	Yellow	Yellow
INSERT EINLAGEN INSERT	Schuey Green	Schuey Green
WHEEL FELGE JANTE		

NOTES NOTIZEN REMARQUES:

RESULTS PLATZIERUNG RÉSULTAT

QUALIFYING POSITION VORLAUFERGEBNIS POSITION EN QUALIFICATION:
FINAL POSITION ENDPLATZIERUNG POSITION FINALE: 2nd

AVERAGE LAP DURCHSCHNITTSZEIT TEMPS AU TOUR MOYEN:
BEST LAP SCHNELLSTE RUNDE MEILLEUR TEMPS AU TOUR:
RACE TIME RENNDAUER DURÉE DE LA COURSE:

Team Durango
SERIOUS ABOUT RACING

www.team-durango.com © Team Durango Ltd. 2009